Produktdatenblatt

LUMINARYLED

Artikel Skap AP

Model Aluminiumprofil für Möbel

Art.Nr. 845110



Alle Modelle der Serie

> Aluminiumprofil für Möbel

Beschreibung

Bis max. 3m am Stück erhältlich.

Durch das durchdachte Design des Skap AP Profils wird das Licht diskret nach hinten gerichtet, wodurch eine subtile und stilvolle Beleuchtung entsteht. Ideal, um Regale, Bücher oder Ausstellungsstücke ins rechte Licht zu rücken, ohne dass die Lichtquelle sichtbar ist.

Das Profil lässt sich mühelos montieren und anpassen. Dank der flexiblen Längen und der Möglichkeit zur individuellen Anpassung, kann das Profil auf die gewünschten Bedürfnisse und Gegebenheiten angepasst werden.

Spezifikationen

Abmessungen (Breite x Höhe)	9,3 x 21	mm
Material	Aluminium	
Maximal erhältliche Länge	3	m
Oberfläche	Aluminium eloxiert	

Abdeckung



Skap Abdeckung opal

Opale Abdeckung zur Homogenisierung der Leuchte.



Skap AP

Wählen Sie die gewünschte Abdeckung

Weitere Bilder

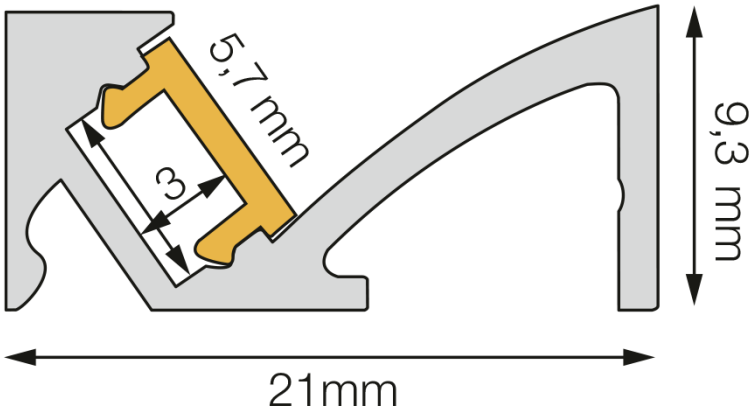

Zubehör



Superschmaler LED Strip+ 12W/m

Art.Nr. 110220



Endkappenset Skap AP

Art.Nr. 845190



Halterset Skap AP

Art.Nr. 845100