Artikel **Abhängung Set 2m mit M3 Gewinde - matt**

Model **Abhängung Set 2m mit M3 Gewinde - matt**

Art.Nr. **363211**

Alle Modelle der Serie

> Abhängung Set 2m mit M3 Gewinde - matt





Beschreibung

Inhalt je 1x: Stahlkabel 1mm mit M3 Gewinde, Mutter, Federscheibe, Deckenhalter mit Kabelblocker

Passend zu: Pino HP/Bardolino-H/Fourside

Spezifikationen

Weitere Bilder

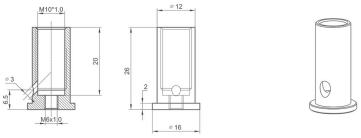

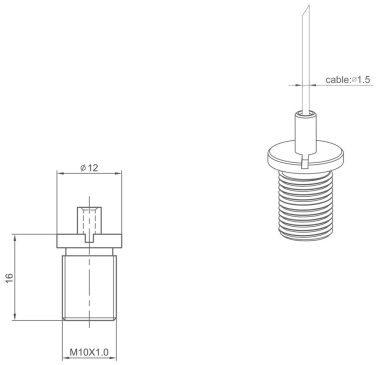

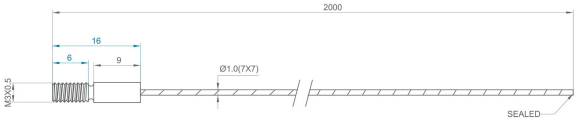

Zubehör



Pino HP

Art.Nr. 841820

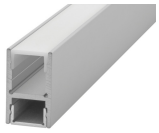

Bardolino H

Art.Nr. 841220