Produktdatenblatt

LUMINARYLED

Artikel Catania 4050

Model LED Aluminiumprofil - Catania 4050 mit Einlegeprofil

Art.Nr. 840510 + 840511

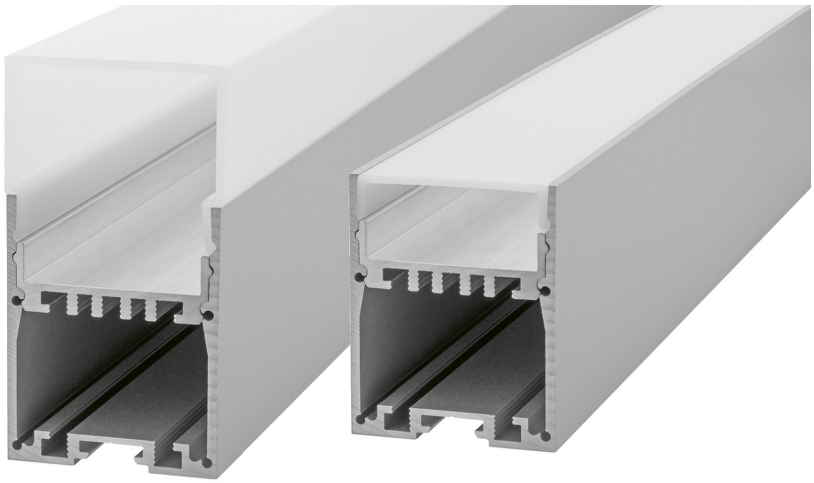

Alle Modelle der Serie

> LED Aluminiumprofil - Catania 4050 mit Einlegeprofil

Beschreibung

Bis max. 5m am Stück erhältlich. Inklusive Einlegeprofil.

Das praktische Leuchtenprofil mit genügend platz für integrierte Netzteile und Dimmer.

Spezifikationen

Abmessungen (Breite x Höhe)	40 x 50	mm
Material	Aluminium	
Maximal erhältliche Länge	5	m
Oberfläche	Aluminium eloxiert	

Abdeckung

Abdeckung opal flach Catania 4050

Opale Abdeckung für direkte Beleuchtungen.

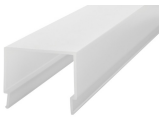

Abdeckung opal hoch 180° (+25mm) Catania 4050

Opale Abdeckung für direkte Beleuchtungen.

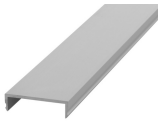

Abdeckung Aluminium - Catania 4050

Ideal für Kabelführungen.



Abdeckung satiniert/natur - Catania 4050

Satiniert/Natur Abdeckung für indirekte Beleuchtungen.



Abdeckung Prisma - Catania 4050

Prisma Abdeckung für direkte Beleuchtungen.

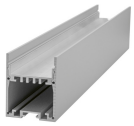

Catania 4050 / inkl. Einlegeprofil

Wählen Sie die gewünschte Abdeckung

Weitere Bilder

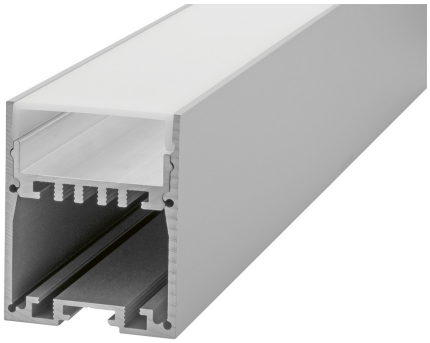

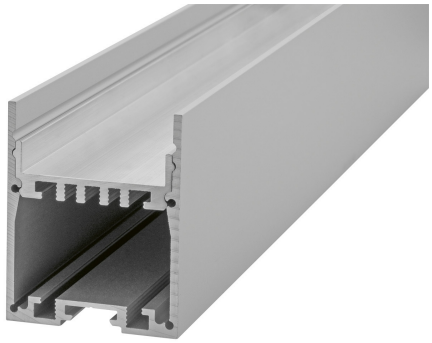

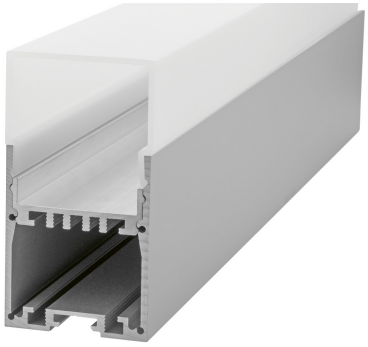

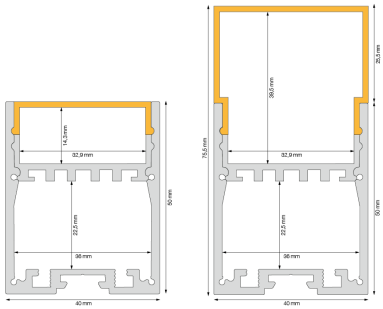



Zubehör



LED Strip Primer Set

Art.Nr. 812003



Endkappenset Catania 4050

Art.Nr. 840592



Endkappenaufsatzset Opal 180° Catania 4050

Art.Nr. 840591



Profilverbinder 90° - Garliano/Gargano/Walllight

Art.Nr. 841303



Profilverbinder gerade Garliano/Gargano/Walllight

Art.Nr. 841302



Abhängung 2m - 1er Set - Garliano/Gargano/Catania 3030

Art.Nr. 363209



Winkelhalterset Wandmontage Catania 3030/4050

Art.Nr. 840100